*Protección AC para la iluminación LED Clase 2*

# MLP1-230L-W/RS

Dispositivo especialmente desarrollado para proteger las fuentes de alimentación monofásicas combinadas (fase de control):

- Muchas variantes disponibles según la aplicación
- Borne tornillo o cable
- Índice de protección IP65
- Para las aplicaciones de las clases de protección I o II
- Uoc: 10 kV
- Imax: 10 kA para las exigencias exteriores más elevadas según IEEE y ANSI
- Señalización de error óptico

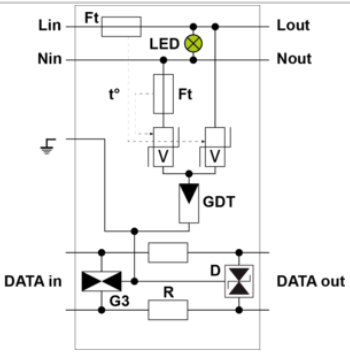


| | | |
|---|---|---|
| **Características eléctricas** | | |
| Tipo de protección | | 2+3 |
| Red | | 220-240 V Monofásica |
| Régimen de neutro | | TT-TN |
| Tensión nominale de línea | Un | 230-277 Vac |
| Tensión AC máx. de functionamiento | Uc | 305 Vac |
| Frecuencia máx. | f max. | 10 MHz |
| Corriente máx. De línea<br>*@25°C* | IL | 2.5 A |
| Sobretensión temporaria (TOV) 5 sec.<br>*Sin desconexión* | UT | 335 Vac soportado |
| Sobretensión temporaria (TOV) 120 mn<br>*Sin desconexión o con desconexión de seguridad* | UT | 440 Vac desconexión |
| Corriente residual<br>*Corriente fuga a la Tierra* | Ipe | Ninguna |
| Corriente serie | If | Ninguna |
| Corriente de descarga nominal<br>*15 impulsos 8/20µs* | In | 5 kA |
| Corriente de descarga máxima<br>*Capacidad máx. En onda 8/20µs por polo* | Imax | 10 kA |
| Corriente de descarga máximal total<br>*Capacidad máx. total en onda 8/20µs* | Imax Total | 20 kA |
| Capacidad en onda combinada (IEC 61643-11)<br>*prueba de clase III : 1.2/50µs - 8/20µs* | Uoc | 10 kV / 5 kA |
| Prueba en onda combinada IEEE C62.41.1 | | 10 kV / 10 kA |
| Nivel de protección L/N<br>*@ In (8/20µs)* | Up L/N | 1.5 kV |
| Nivel de protección L/PE<br>*@ In (8/20µs)* | Up L/PE | 1.5 kV |
| Corriente de corto-circuito admisible | Isccr | 10 000 A |
| **Características mecánicas** | | |
| Tecnología | | MOV+GDT |
| Montaje | | Pared o sobre pletina |
| Material plástico | | Termoplástico UL94 V-0 |
| Temperatura de operación | Tu | -40/+85°C |
| Clase de protección | | IP20 |
| Modo de fallo | | Desconexión y corte de línea AC |
| Indicador de desconexión | | LED verde OFF y corte de red AC |
| Indicador de tensión/funcionamiento | | LED(s) verde(s) encendida(s) |
| Teleseñalización | | No |
| Dimensiones | | Ver esquema |
| **Desconectores** | | |
| Desconnectadores térmicos | | Interno |
| Disyuntor diferencial de la instalación | | Tipo 'S' o ryardado |
| **Normas** | | |
| Conformidad con las normas | | IEC 61643-11 / EN 61643-11 / UL1449 ed.5 |
| **Código** | | |
| **711251** | | |