Parafoudre BT de Type 1+2+3 Monophasé

DS132VG-230/G

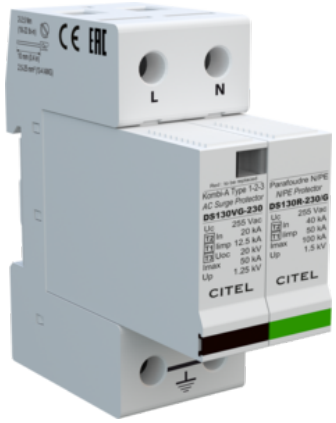

- Parafoudre Multipolaire de Type 1 + 2 + 3
- In : 20 kA
- Iimp total : 25 kA (onde 10/350µs)
- Module débrochable
- Tenue optimisée aux TOV
- Télésignalisation (en option)
- Conforme NF EN 61643-11, IEC 61643-11, UL1449 ed.5

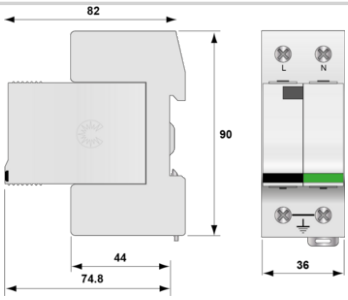

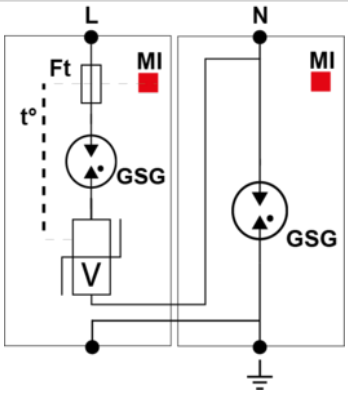

V : Varistance haute énergie
GSG : Eclateur spécifique
Ft : Fusible thermique
t° : Système de déconnexion thermique
MI : Indicateur de déconnexion

Caractéristiques Électriques		
Type de parafoudre		1+2+3
Réseau		230 Vac Monophasé
Régime de neutre		TT-TN
Tension nominale de ligne	Un	230 Vac
Tension AC max. de fonctionnement	Uc	275 Vac
Caractéristique surtension temporaire (TOV) 5 sec. *Sans déconnexion*	UT	335 Vac tenue
Caractéristique surtension temporaire (TOV) 120 mn *Sans déconnexion ou avec déconnexion de sécurité*	UT	440 Vac tenue
Caractéristique surtension temporaire N/PE (TOV HT) *Sans déconnexion ou avec déconnexion de sécurité*	UT	1200 V/300A/200 ms tenue
Courant résiduel *Courant de fuite à la Terre*	Ipe	Aucun
Courant de suite	If	Aucun
Courant de décharge nominal *15 chocs en onde 8/20 µs*	In	20 kA
Courant de décharge maximal *Tenue max. en onde 8/20 µs par pole*	Imax	50 kA
Courant de choc par pôle *Tenue max par pole en onde 10/350µs*	Iimp	12.5 kA
Courant de choc total *Tenue max totale en onde 10/350µs*	Itotal	25 kA
Test Onde combinée (IEC 61643-11) *Test de classe III : 1.2/50µs - 8/20µs*	Uoc	20 kV
Tenue surge IEEE C62.41.1		20 kV
Energie spécifique par pôle *tenue max. 10/350 µs*	W/R	40 kJ/ohm
Mode(s) de connexion		L/N et N/PE
Mode(s) de protection		Mode Commun / Mode Différentiel
Tension résiduelle *@ In (8/20 µs)*	Up-in	0.6 kV
Niveau de protection L/N *@ In (8/20µs)*	Up L/N	1.25 kV
Niveau de protection N/PE *@ In (8/20µs)*	Up N/PE	1.5 kV
Courant de court-circuit admissible	Isccr	25 000 A
Caractéristiques Mécaniques		
Technologie		Technologie VG (MOV+GSG)
Configuration Parafoudre		Monophasé
Raccordement au réseau		Par vis : 2.5-25 mm² / par bus
Format		Boîtier modulaire débrochable
Montage		Rail DIN symétrique 35 mm (EN 60715)
Matière boîtier		Thermoplastique UL94 V-0
Température de fonctionnement	Tu	-40/+85°C
Indice de protection		IP20
Mise hors service de sécurité		Déconnexion du réseau AC
Indicateur de fin de vie		1 indicateur mécanique par pôle
Module(s) de remplacement		DSM130VG-230 + DSM130VG-230/G
Télésignalisation		option DS132VGS-230/G : sortie sur contact inverseur
Dimensions		Voir schéma
Poids		0.241 kg
Déconnecteurs associés		
Déconnecteur thermique		Interne
Disjoncteur différentiel de l'installation (si existant)		Type 'S' ou retardé
Fusible de déconnexion		Fusible type gG - 125 A
Normes		
Conformité aux normes		IEC 61643-11 / NF EN 61643-11 / UL1449 ed.5
Certification		

DS132VG-230/G

Code article
571552