Parafoudre BT Type 2 Triphasé débrochable

DS43S-400

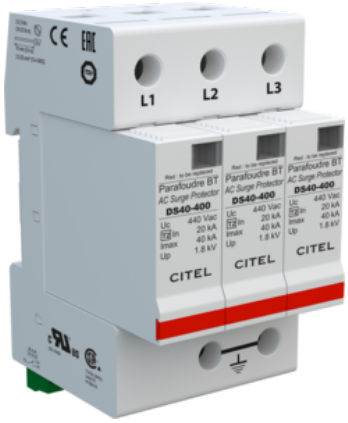

- Découvrez notre dernière nouveauté : le DAC50S-30-440
- Parafoudre Multipolaire de Type 2
- In : 20 kA
- Imax total : 120 kA
- Module débrochable par phase
- Télésignalisation d'état
- Homologué NF EN 61643-11, IEC 61643-11, UL1449 ed.5

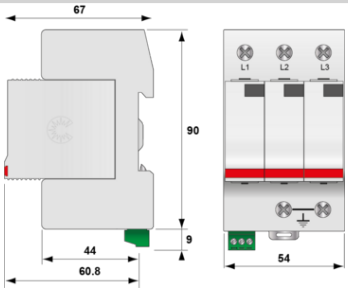

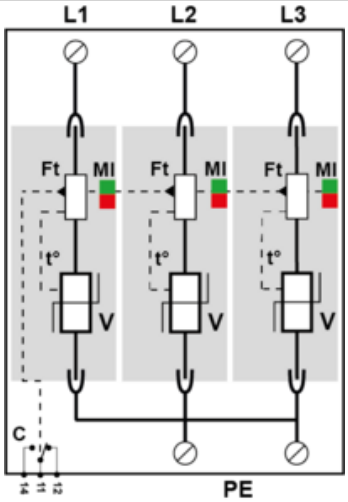

V : Varistance haute énergie
Ft : Fusible thermique
C : Contact de télésignalisation
t° : Système de déconnexion thermique
MI : Indicateur de déconnexion

Caractéristiques Électriques		
Réseau		230/400 Vac Triphasé
Régime de neutre		IT
Tension nominale de ligne	Un	400 Vac
Tension AC max. de fonctionnement	Uc	440 Vac
Caractéristique surtension temporaire (TOV) 5 sec. *Sans déconnexion*	UT	580 Vac tenue
Caractéristique surtension temporaire (TOV) 120 mn *Sans déconnexion ou avec déconnexion de sécurité*	UT	770 Vac déconnexion
Courant résiduel *Courant de fuite à la Terre*	Ipe	< 1.5 mA
Courant de suite	If	Aucun
Courant de décharge nominal *15 chocs en onde 8/20 µs*	In	20 kA
Courant de décharge maximal *Tenue max. en onde 8/20 µs par pole*	Imax	40 kA
Mode(s) de connexion		L/PE
Mode(s) de protection		Mode Commun
Tension résiduelle à 5 kA *@ 5 kA (8/20µs)*	Up-5kA	1.3 kV
Niveau de protection L/PE *@ In (8/20µs)*	Up L/PE	1.8 kV
Courant de court-circuit admissible	Isccr	25 000 A
Caractéristiques Mécaniques		
Configuration Parafoudre		Triphasé
Raccordement au réseau		Par vis : 2.5-25 mm² / par bus
Format		Boîtier modulaire débrochable
Montage		Rail DIN symétrique 35 mm (EN 60715)
Matière boîtier		Thermoplastique UL94 V-0
Température de fonctionnement	Tu	-40/+85°C
Indice de protection		IP20
Mise hors service de sécurité		Déconnexion du réseau AC
Indicateur de fin de vie		1 indicateur mécanique par pôle
Module(s) de remplacement		DSM40-400
Télésignalisation		Sortie sur contact inverseur
Poids		0.286 kg
Déconnecteurs associés		
Déconnecteur thermique		Interne
Disjoncteur différentiel de l'installation (si existant)		Type 'S' ou retardé
Fusible de déconnexion		Fusible type gG - 50 A
Normes		
Certification		CSA / UL Listed
Code article		
461423		