Protección BT de Tipo 1+2+3 Trifásica+N

DS134VGS-230

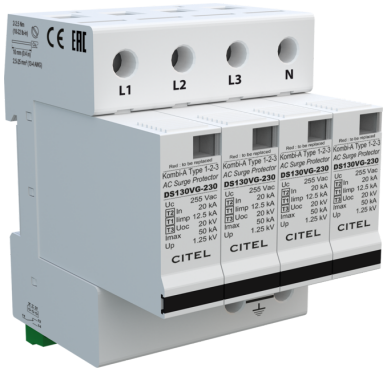

- Descubra nuestra última novedad : el DAC1-13VGS-40-275
- Protección multipolar de tipo 1 + 2 + 3
- In : 20 kA
- Iimp total : 50 kA (onda 10/350µs)
- Módulo enchufable
- Soportabilidad optimizada a las sobretensiones temporarias (TOV)
- Teleseñalización
- Conforme a la EN 61643-11, IEC 61643-11, UL1449 ed.5

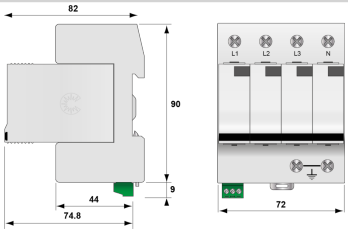

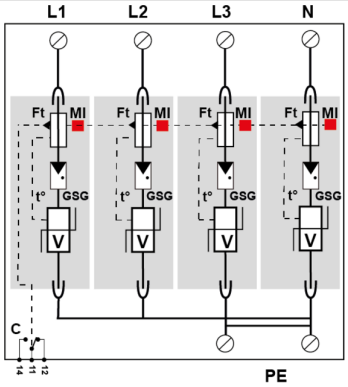

V : Varistor de alta energía
GSG : Descargador específico
Ft : Fusible térmico
C : Contacto de téléseñalización
t° : Sistema de desconexión térmica
MI : Indicador de desconexión

Características eléctricas		
Tipo de protección	IEC	1+2+3
Red		230/400 V Trifásica + N
Régimen de neutro		TNS
Tensión nominale de línea	Un	230 Vac
Tensión AC máx. de functionamiento	Uc	275 Vac
Sobretensión temporaria (TOV) 5 sec. Sin desconexión	UT	180 Vac soportado
Sobretensión temporaria (TOV) 120 mn Sin desconexión o con desconexión de seguridad	UT	230 Vac soportado
Corriente residual Corriente fuga a la Tierra	Ipe	Ninguna
Corriente serie	If	Ninguna
Corriente de descarga nominal 15 impulsos 8/20µs	In	20 kA
Corriente de descarga máxima Capacidad máx. En onda 8/20µs por polo	Imax	50 kA
Corriente de rayo máximo por polo 1 impulso 10/350µs por polo	Iimp	12.5 kA
Corriente de rayo máximo total 1 impulso 10/350µs	Itotal	50 kA
Capacidad en onda combinada (IEC 61643-11) prueba de clase III : 1.2/50µs - 8/20µs	Uoc	20 kV
Prueba en onda combinada IEEE C62.41.1		20 kV
Energía específica por polo soportado max. 10/350 µs	W/R	40 kJ/ohm
Modo(s) de conexión		L/PE y N/PE
Modo(s) de protección		Modo común
Tensión residual @ In (8/20 µs)	Up-in	0.6 kV
Nivel de protección L/PE @ In (8/20µs)	Up L/PE	1.25 kV
Corriente de corto-circuito admisible	Isccr	25 000 A
Características mecánicas		
Tecnología		Tecnología VG (MOV+GSG)
Configuración protección		Trifásica + Neutro
Conexión à la red		Por terminales de tornillos: 2.5-25 mm² / por bus
Formato		Caja modular desenchufable
Montaje		Carril DIN simetrico 35 mm (EN 60715)
Material plástico		Termoplástico UL94 V-0
Temperatura de operación	Tu	-40/+85°C
Clase de protección		IP20
Modo de fallo		Desconexión de la red Baja Tensión
Indicador de desconexión		1 indicador mecánico por polo
Módulo(s) enchufable		DSM130VG-230
Teleseñalización		Por contacto seco
Dimensiones		Ver esquema
Desconectores		
Desconnectadores térmicos		Interno
Disyuntor diferencial de la instalación		Tipo 'S' o ryardado
Fusible de desconexión		Fusibles tipo gG - 125 A
Normas		
Conformidad con las normas		IEC 61643-11 / EN 61643-11 / UL1449 ed.5
Certificación		UL Recognized
Código		
571574		