Protección monofásica 230 V - Tipo 2 compacta enchufable

DS240-385/G

- Protección compacta monofásica
- In : 20 kA
- Imax : 40 kA
- Protección modo común y diferencial
- Módulo enchufable
- Teleseñalización en opción
- Conforme a la NF EN 61643-11, IEC 61643-11
- Aprobado UL1449 ed.5

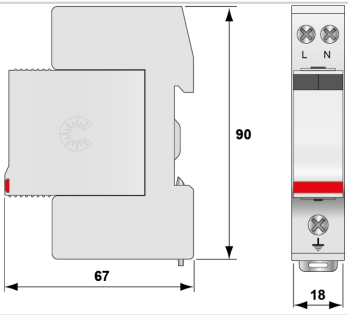

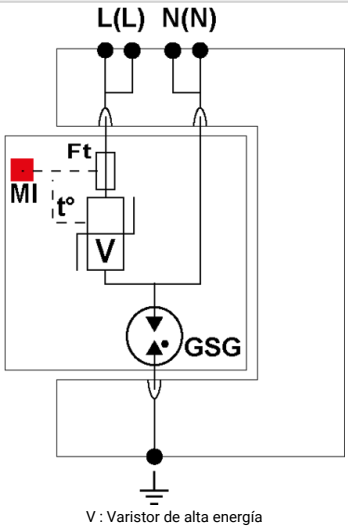

V : Varistor de alta energía
GSG : Descargador específico
Ft : Fusible térmico
t° : Sistema de desconexión térmica
MI : Indicador de desconexión

Características eléctricas		
Tipo de protección	IEC	2
Red		230 V monofásica
Régimen de neutro		TT-TN
Tensión nominale de línea	Un	230 Vac
Tensión AC máx. de functionamiento	Uc	385 Vac
Corriente máx. De línea si conexión en serie	IL	20 A
Sobretensión temporaria (TOV) 5 sec. Sin desconexión	UT	335 Vac soportado
Sobretensión temporaria (TOV) 120 mn Sin desconexión o con desconexión de seguridad	UT	440 Vac soportado
Sobretensión temporaria N/PE (TOV Alta Tensión) Sin desconexión o con desconexión de seguridad	UT	1200 V/300A/200 ms soportado
Corriente residual Corriente fuga a la Tierra	Ipe	Ninguna
Corriente serie	If	Ninguna
Corriente de descarga nominal 15 impulsos 8/20µs	In	20 kA
Corriente de descarga máxima Capacidad máx. En onda 8/20µs por polo	Imax	40 kA
Corriente de descarga máximal total Capacidad máx. total en onda 8/20µs	Imax Total	40 kA
Modo(s) de conexión		L/N y N/PE
Modo(s) de protección		Modo Común o Mode Diferenciado
Tensión residual a 5 kA @ 5 kA (8/20µs)	Up-5kA	1.5/1.3 kV
Nivel de protección L/N @ In (8/20µs)	Up L/N	1.8 kV
Nivel de protección MC/MD @ In (8/20µs)	Up mc/md	1.5/1.8 kV
Corriente de corto-circuito admisible	Isccr	10 000 A
Características mecánicas		
Tecnología		MOV
Configuración protección		Monofásica
Conexión à la red		Por terminales de tornillos : 1.5-10 mm² (L/N) o 2.5-25 mm² (PE)
Formato		Caja modular desenchufable
Montaje		Carril DIN simetrico 35 mm (EN 60715)
Material plástico		Termoplástico UL94 V-0
Temperatura de operación	Tu	-40/+85°C
Clase de protección		IP20
Modo de fallo		Desconexión de la red Baja Tensión
Indicador de desconexión		1 indicador mecánico
Módulo(s) enchufable		DSM240-385/G
Teleseñalización		opción DS240S-385/G : por contacto seco
Dimensiones		Ver esquema
Desconectores		
Desconnectadores térmicos		Interno
Disyuntor diferencial de la instalación		Tipo 'S' o ryardado
Fusible de desconexión		50 A min. - 125 A max. - Fusibles tipo gG
Normas		
Conformidad con las normas		IEC 61643-11 / EN 61643-11 / UL1449 ed.5
Certificación		UL Recognized
Código		
311211		