# Protección BT de Tipo 1+2 Monofásica

## DS132R-120/G

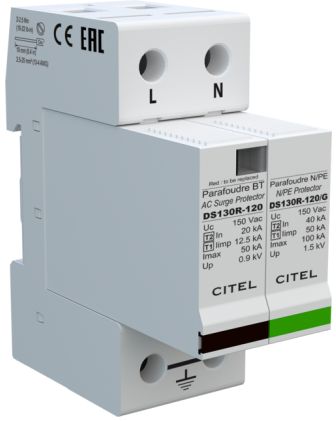


- Descubra nuestra última novedad : el DAC1-13-11-150
- Protección multipolar de tipo 1 + 2
- In : 20 kA
- Iimp total : 25 kA (onda 10/350µs)
- Módulo enchufable
- Teleseñalización (opción)
- Conforme a la NF EN 61643-11, IEC 61643-11, UL1449 ed.5

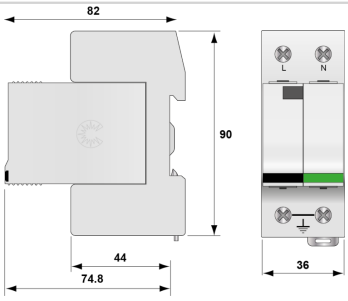


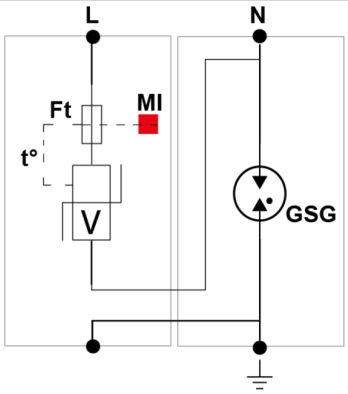


V : Varistor de alta energía
GSG : Descargador específico
Ft : Fusible térmico
t° : Sistema de desconexión térmica
MI : Indicador de desconexión

| Características eléctricas | | |
|---|---|---|
| Tipo de protección | IEC | 1+2 |
| Red | | 120 V monofásica |
| Régimen de neutro | | TT-TN |
| Tensión nominale de línea | Un | 120 Vac |
| Tensión AC máx. de functionamiento | Uc | 150 Vac |
| Sobretensión temporaria (TOV) 5 sec.<br>Sin desconexión | UT | 180 Vac soportado |
| Sobretensión temporaria (TOV) 120 mn<br>Sin desconexión o con desconexión de seguridad | UT | 230 Vac desconexión |
| Sobretensión temporaria N/PE (TOV Alta Tensión)<br>Sin desconexión o con desconexión de seguridad | UT | 1200 V/300A/200 ms soportado |
| Corriente serie | If | Ninguna |
| Corriente de descarga nominal<br>15 impulsos 8/20µs | In | 20 kA |
| Corriente de descarga máxima<br>Capacidad máx. En onda 8/20µs por polo | Imax | 50 kA |
| Corriente de rayo máximo por polo<br>1 impulso 10/350µs por polo | Iimp | 12.5 kA |
| Corriente de rayo máximo total<br>1 impulso 10/350µs | Itotal | 25 kA |
| Prueba en onda combinada IEEE C62.41.1 | | 20 kV |
| Energía específica por polo<br>soportado max. 10/350 µs | W/R | 40 kJ/ohm |
| Modo(s) de conexión | | L/N y N/PE |
| Modo(s) de protección | | Modo Común o Mode Diferenciado |
| Nivel de protección L/N<br>@ In (8/20µs) | Up L/N | 0.9 kV |
| Nivel de protección N/PE<br>@ In (8/20µs) | Up N/PE | 1.5 kV |
| Corriente de corto-circuito admisible | Isccr | 25 000 A |
| **Características mecánicas** | | |
| Tecnología | | MOV |
| Configuración protección | | Monofásica |
| Conexión à la red | | Por terminales de tornillos: 2.5-25 mm² / por bus |
| Formato | | Caja modular desenchufable |
| Montaje | | Carril DIN simetrico 35 mm (EN 60715) |
| Material plástico | | Termoplástico UL94 V-0 |
| Temperatura de operación | Tu | -40/+85°C |
| Clase de protección | | IP20 |
| Modo de fallo | | Desconexión de la red Baja Tensión |
| Indicador de desconexión | | 1 indicador mecánico por polo |
| Módulo(s) enchufable | | DSM130R-120 + DSM130R-120/G |
| Teleseñalización | | opción DS132RS-120/G : por contacto seco |
| Dimensiones | | Ver esquema |
| **Desconectores** | | |
| Desconnectadores térmicos | | Interno |
| Disyuntor diferencial de la instalación | | Tipo 'S' o ryardado |
| Fusible de desconexión | | Fusibles tipo gG - 125 A |
| **Normas** | | |
| Conformidad con las normas | | IEC 61643-11 / EN 61643-11 / UL1449 ed.5 |
| Certificación | | |
| **Código** | | |
| 571622 | | |