Protección 1 polo 48 Vdc

DS72RS-48DC

- Protección bipolar 48 Vdc
- Para aplicación de Tipo 1 y Tipo 2
- In 30 kA / Imax 70 kA
- Téléseñalización
- Iimp 7 kA
- Modulo enchufable
- Conforme a la IEC 61643-11 y EN61643-11
- UL1449 ed.5

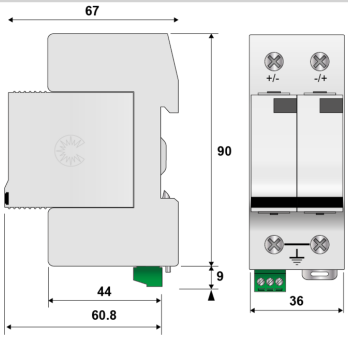

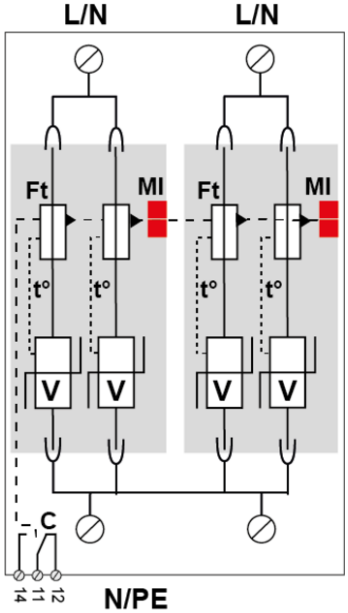

V : Varistor de alta energía
Ft : Fusible térmico
t° : Sistema de desconexión térmica
MI : Indicador de desconexión

Características eléctricas		
Tipo de protección	IEC	1+2
Red		48 Vdc
Tensión nominale de línea	Un	48 Vdc
Tensión nominal continua	Un-dc	48 Vdc
Tensión DC máx. de operación	Uc	65 Vdc
Corriente serie	If	Ninguna
Corriente de descarga nominal 15 impulsos 8/20µs	In	30 kA
Corriente de descarga máxima Capacidad máx. En onda 8/20µs por polo	Imax	70 kA
Corriente de descarga máximal total Capacidad máx. total en onda 8/20µs	Imax Total	140 kA
Corriente de rayo máximo por polo 1 impulso 10/350µs por polo	Iimp	7 kA
Corriente de rayo máximo total 1 impulso 10/350µs	Itotal	14 kA
Modo(s) de conexión		+/PE y -/PE
Modo(s) de protección		Modo Diferenciado/Común
Nivel de protección +/PE (-/PE) @ In (8/20µs)	Up	300 V
Características mecánicas		
Tecnología		MOV
Configuración protección		2 polos
Conexión à la red		Por terminales de tornillos 4-25 mm²
Formato		Caja modular desenchufable
Montaje		Carril DIN simetrico 35 mm (EN 60715)
Material plástico		Termoplástico UL94 V-0
Temperatura de operación	Tu	-40/+85°C
Clase de protección		IP20
Modo de fallo		Desconexión de la red DC
Indicador de desconexión		1 indicador mecánico por polo
Módulo(s) enchufable		DSM70R-48DC
Teleseñalización		Por contacto seco
Dimensiones		Ver esquema
Desconectores		
Desconnectadores térmicos		Interno
Fusible de desconexión		100 A min. - 125 A max. - Fusibles tipo gG
Normas		
Conformidad con las normas		IEC 61643-11 / EN 61643-11 / UL1449 ed.5
Código		
492121		