Protección BT de Tipo 1+2+3 Trifásica+N

ZPAC1-8VG-PRO-U

- Tipo 1+2+3 CA Protección contra sobretensiones
- Tecnología VG
- Para peine de conexión de 40 mm
- Iimp 8 kA (10/350 µs)
- Reduce los costes energéticos: No produce corriente de flujo y corriente de fuga
- Certificado IEC 61643-11 y EN 61643-11

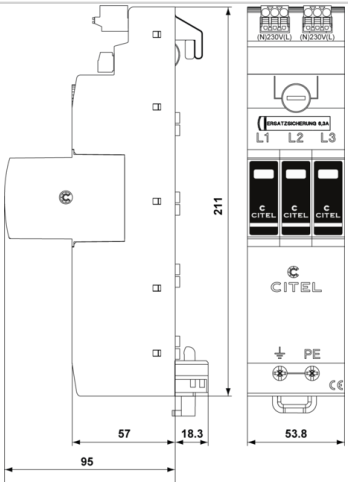

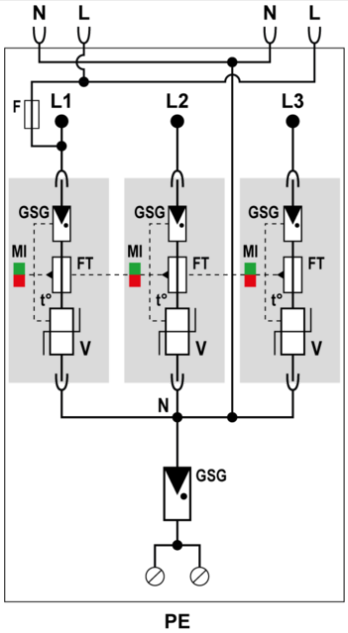

Características eléctricas		
Tipo de protección	IEC	1+2+3
Red		230/400 V Trifásica + N
Régimen de neutro		TT-TNS
Tensión nominale de línea	Un	230/400 Vac
Tensión AC máx. de functionamiento	Uc	275 Vac
Sobretensión temporaria (TOV) 5 sec. Sin desconexión	UT	335 Vac soportado
Sobretensión temporaria (TOV) 120 mn Sin desconexión o con desconexión de seguridad	UT	440 Vac soportado
Sobretensión temporaria N/PE (TOV Alta Tensión) Sin desconexión o con desconexión de seguridad	UT	1200 V/300A/200 ms soportado
Corriente residual Corriente fuga a la Tierra	Ipe	Ninguna
Corriente serie	If	Ninguna
Corriente de descarga nominal 15 impulsos 8/20µs	In	20 kA
Corriente de descarga máxima Capacidad máx. En onda 8/20µs por polo	Imax	50 kA
Corriente de rayo máximo por polo 1 impulso 10/350µs por polo	Iimp	8 kA
Corriente de rayo máximo total 1 impulso 10/350µs	Itotal	32 kA
Capacidad en onda combinada (IEC 61643-11) prueba de clase III : 1.2/50µs - 8/20µs	Uoc	6 kV
Prueba en onda combinada IEEE C62.41.1		20 kV
Energía específica por polo soportado max. 10/350 µs	W/R	16 kJ/ohm
Modo(s) de conexión		L/N y N/PE
Modo(s) de protección		Modo Común o Mode Diferenciado
Nivel de protección L/N @ In (8/20µs)	Up L/N	1.5 kV
Nivel de protección L/PE @ In (8/20µs)	Up L/PE	1.5 kV
Tensión residual L/N para 5 kA @ 5 kA (8/20µs)	Up-5kA	0.7 kV
Corriente de corto-circuito admisible	Isccr	50 000 A
Características mecánicas		
Tecnología		Tecnología VG (MOV+GSG)
Configuración protección		Trifásica + Neutro
Conexión à la red		Por terminales de tornillos : 6-35 mm² (50mm²) / por bus 40 mm
Formato		Caja modular desenchufable
Montaje		Sistema Busbar 40 mm
Material plástico		Termoplástico UL94 V-0
Temperatura de operación	Tu	-40/+85°C
Clase de protección		IP20
Modo de fallo		Desconexión de la red Baja Tensión
Indicador de desconexión		1 indicador mecánico por polo
Módulo(s) enchufable		MDAC1-8VG-275
Teleseñalización		no
Dimensiones		Ver esquema
Peso		0.677 kg
Desconectores		
Desconnectadores térmicos		Interno
Disyuntor diferencial de la instalación		Tipo 'S' o ryardado
Fusible de desconexión		max. 315 A (gL/gG)
Normas		
Conformidad con las normas		IEC 61643-11 / EN 61643-11 / UL1449 5ed.
Certificación		KEMA
Código		
64079		