Protección BT de Tipo 2 Trifásica+N Enchufable

DS44S-480

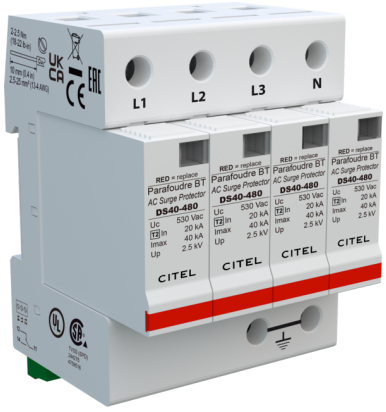

- Protección multipolar de tipo 2
- In : 20 kA
- Imax total : 160 kA
- Módulo individual por fase y enchufable
- Teleseñalización
- Conforme a la EN 61643-11, IEC 61643-11
- Aprobado UL1449 ed.5

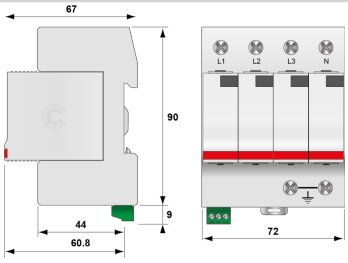

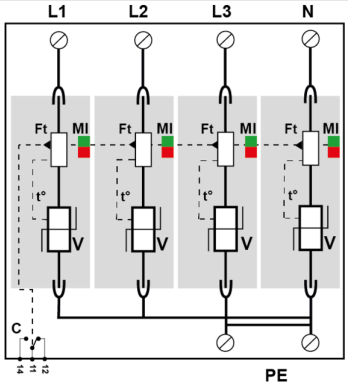

V : Varistor de alta energía
Ft : Fusible térmico
C : Contacto de teleseñalización
t° : Sistema de desconexión térmica
MI : Indicador de desconexión

Características eléctricas		
Red		277/480 V Trifasíca+N
Régimen de neutro		TT-TN
Tensión nominale de línea	Un	480 Vac
Tensión AC máx. de functionamiento	Uc	530 Vac
Sobretensión temporaria (TOV) 5 sec. Sin desconexión	UT	700 Vac soportado
Sobretensión temporaria (TOV) 120 mn Sin desconexión o con desconexión de seguridad	UT	920 Vac desconexión
Corriente residual Corriente fuga a la Tierra	Ipe	< 2 mA
Corriente serie	If	Ninguna
Corriente de descarga nominal 15 impulsos 8/20µs	In	20 kA
Corriente de descarga máxima Capacidad máx. En onda 8/20µs por polo	Imax	40 kA
Modo(s) de conexión		L/PE y N/PE
Modo(s) de protección		Modo común
Nivel de protección N/PE @ In (8/20µs)	Up N/PE	2.5 kV
Nivel de protección L/PE @ In (8/20µs)	Up L/PE	2.5 kV
Corriente de corto-circuito admisible	Isccr	25 000 A
Características mecánicas		
Configuración protección		Trifásica + Neutro
Conexión à la red		Por terminales de tornillos: 2.5-25 mm² / por bus
Formato		Caja modular desenchufable
Montaje		Carril DIN simetrico 35 mm (EN 60715)
Material plástico		Termoplástico UL94 V-0
Temperatura de operación	Tu	-40/+85°C
Clase de protección		IP20
Modo de fallo		Desconexión de la red Baja Tensión
Indicador de desconexión		1 indicador mecánico por polo
Módulo(s) enchufable		DSM40-480
Teleseñalización		Por contacto seco
Desconectores		
Desconnectadores térmicos		Interno
Disyuntor diferencial de la instalación		Tipo 'S' o ryardado
Fusible de desconexión		Fusibles tipo gG - 20 A
Normas		
Certificación		UL
Código		
33101421		