Protección para alimentación continua - 75 Vdc

DS230-75DC

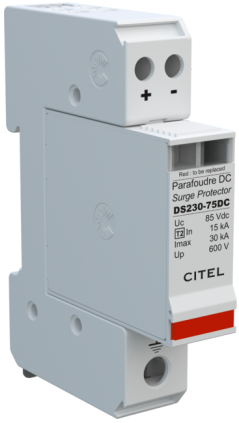

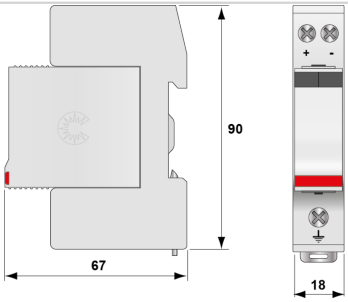

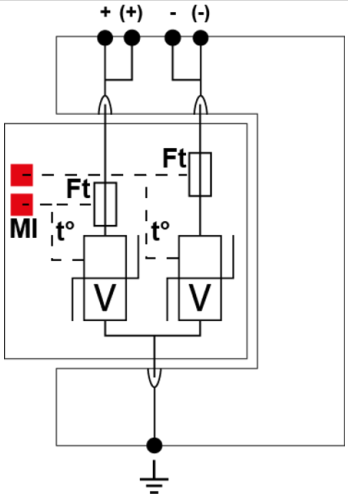

V : Varistor de alta energía
Ft : Fusible térmico
t° : Sistema de desconexión térmica
MI : Indicador de desconexión

Características eléctricas		
Tipo de protección	IEC	2
Tensión nominal continua	Un-dc	75 Vdc
Tensión red FV	Uocstc	75 Vdc
Corriente máx. De línea @25°C	IL	50 A
Modo(s) de conexión		+/-/PE
Modo(s) de protección		Modo común
Nivel de protección +/PE (-/PE) @ In (8/20µs)	Up	390 V
Características mecánicas		
Tecnología		MOV
Formato		Caja modular desenchufable
Material plástico		Termoplástico UL94 V-0
Temperatura de operación	Tu	-40/+85°C
Clase de protección		IP20
Modo de fallo		Desconexión de la red DC
Indicador de desconexión		2 indicadores mecánicos
Dimensiones		Ver esquema
Peso		0.112 kg
Desconectores		
Desconnectadores térmicos		Interno
Fusible de desconexión		Fusible tipo gG - 20 A
Código		
390601		