Protección BT de Tipo 2 +3 Unipolar

DS41VG-120

- Descubra nuestra última novedad : el DAC50VG-10-150
- Protección unipolar de tipo 2 + 3
- In : 20 kA
- Imax : 40 kA
- Módulo enchufable
- Sin corriente de fuga y operativa
- Sin envejecimiento
- Opción teleseñalización
- Soportabilidad optimizada a las sobretensiones permanentes (TOV)
- Conforme a la NF EN 61643-11, IEC 61643-11, UL1449 ed.5

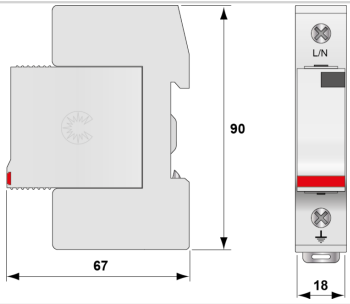

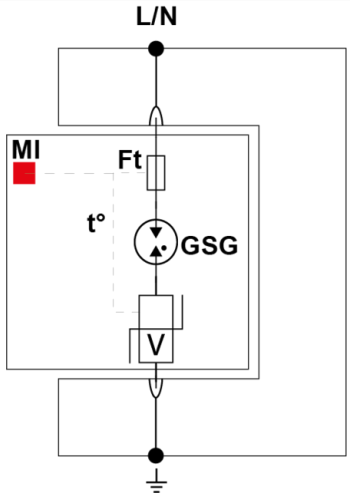

V : Varistor de alta energía
GSG : Descargador específico
Ft : Fusible térmico
t° : Sistema de desconexión térmica
MI : Indicador de desconexión

Características eléctricas		
Tipo de protección	IEC	2+3
Red		120/208 V
Tensión nominale de línea	Un	120 Vac
Tensión AC máx. de functionamiento	Uc	150 Vac
Sobretensión temporaria (TOV) 5 sec. Sin desconexión	UT	180 Vac soportado
Sobretensión temporaria (TOV) 120 mn Sin desconexión o con desconexión de seguridad	UT	230 Vac soportado
Corriente residual Corriente fuga a la Tierra	Ipe	Ninguna
Corriente serie	If	Ninguna
Corriente de descarga nominal 15 impulsos 8/20µs	In	20 kA
Corriente de descarga máxima Capacidad máx. En onda 8/20µs por polo	Imax	40 kA
Capacidad en onda combinada (IEC 61643-11) prueba de clase III : 1.2/50µs - 8/20µs	Uoc	6 kV
Prueba en onda combinada IEEE C62.41.1		20 kV
Modo(s) de conexión		L/N o N/PE
Modo(s) de protección		Modo Común o Mode Diferenciado
Nivel de protección @ In (8/20µs)	Up	1.25 kV
Tensión residual @ In (8/20 µs)	Up-in	0.6 kV
Corriente de corto-circuito admisible	Isccr	25 000 A
Características mecánicas		
Tecnología		Tecnología VG (MOV+GSG)
Configuración protección		Unipolar
Conexión à la red		Por terminales de tornillos: 2.5-25 mm² / por bus
Formato		Caja modular desenchufable
Montaje		Carril DIN simetrico 35 mm (EN 60715)
Material plástico		Termoplástico UL94 V-0
Temperatura de operación	Tu	-40/+85°C
Clase de protección		IP20
Modo de fallo		Desconexión de la red Baja Tensión
Indicador de desconexión		1 indicador mecánico
Módulo(s) enchufable		DSM40VG-120
Teleseñalización		opción DS41VGS-120 : por contacto seco
Dimensiones		Ver esquema
Desconectores		
Desconnectadores térmicos		Interno
Disyuntor diferencial de la instalación		Tipo 'S' o ryardado
Fusible de desconexión		50 A min. - 125 A max. - Fusibles tipo gG
Normas		
Conformidad con las normas		IEC 61643-11 / EN 61643-11 / UL1449 ed.5
Certificación		UL Recognized
Código		
331651		