Boîtier parafoudre basse tension Type 3 - Compact

MSB6-24/LD

- Parafoudre BT Type 3
- Compact
- Version 24 Vac ou 24 Vdc
- Montage sur borne ou prise AC
- Indicateur de déconnexion par Led
- IP20
- Conforme NF EN 61643-11, IEC 61643-11 et UL1449 ed.5

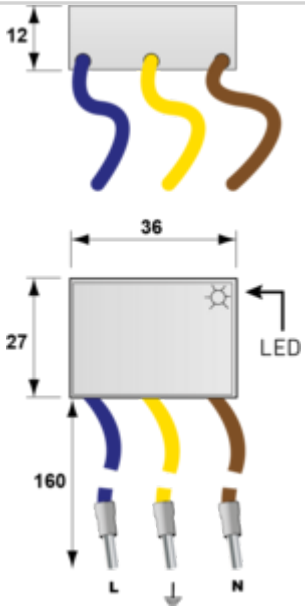

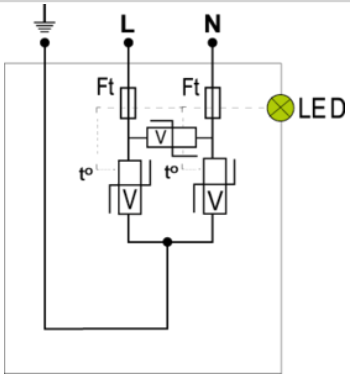

V : Varistance
Ft : Fusible thermique
t° : Système de déconnexion thermique
LED : Indicateur de déconnexion

Caractéristiques Électriques		
Type de parafoudre		3
Réseau		24 V monophasé
Tension nominale de ligne	Un	24 V
Tension AC max. de fonctionnement	Uc	30 Vac
Tension DC max. de fonctionnement	Uc	38 Vdc
Courant de suite	If	Aucun
Courant de décharge nominal *15 chocs en onde 8/20 µs*	In	0.5 kA
Courant de décharge maximal *Tenue max. en onde 8/20 µs par pole*	Imax	2 kA
Test Onde combinée (IEC 61643-11) *Test de classe III : 1.2/50µs - 8/20µs*	Uoc	1 kV
Mode(s) de protection		Mode Commun / Mode Différentiel
3195734	UP L/N	0,18 kV
3195735	UP L/PE	0,18 kV
Caractéristiques Mécaniques		
Technologie		MOV
Raccordement au réseau		Fils
Montage		Sur borne ou prise AC
Matière boîtier		Thermoplastique UL94 V-0
Température de fonctionnement	Tu	-40/+85°C
Indice de protection		IP20
Mise hors service de sécurité		Déconnexion du réseau AC
Indicateur de fin de vie		LED verte OFF
Indicateur de tension/fonctionnement		Led verte ON
Dimensions		Voir schéma
Poids		0.022 kg
Déconnecteurs associés		
Déconnecteur thermique		Interne
Normes		
Conformité aux normes		IEC 61643-11 / NF EN 61643-11 / UL1449 ed.5
Certification		
Code article		
561313		