Parafoudre BT pour éclairage à LED Classe 1

DLPM1-230L/15K

- Parafoudre Type 2 (ou 3) pour éclairage à LED classe I
- Pour réseau monophasé 230 V
- Imax : 15 kA
- Efficacité maximale : niveau de protection Up = 1kV
- Indicateur de déconnexion mécanique
- Très compact (bas profil)
- Montage rail DIN
- Connexion bornier à vis
- Déconnexion AC en fin de vie
- Conforme NF EN 61643-11, IEC 61643-11

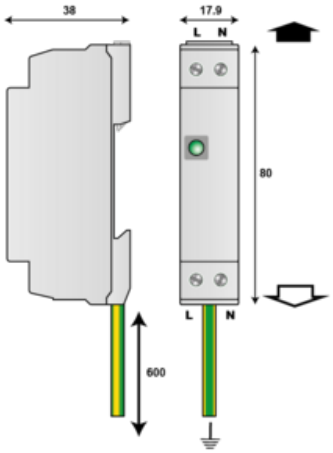

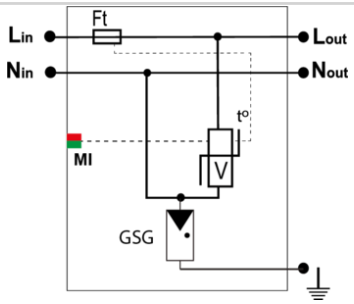

V : Varistance
GSG : Eclateur spécifique
Ft : Fusible thermique
MI : Indicateur de déconnexion mécanique
t° : Système de déconnexion thermique

Caractéristiques Électriques		
Type de parafoudre		2 (ou 3)
Réseau		220-240 V Monophasé
Régime de neutre		TT-TN
Tension nominale de ligne	Un	230-277 Vac
Tension AC max. de fonctionnement	Uc	320 Vac
Courant max. de ligne *@25°C*	IL	10 A
Caractéristique surtension temporaire (TOV) 5 sec. *Sans déconnexion*	UT	335 Vac tenue
Caractéristique surtension temporaire (TOV) 120 mn *Sans déconnexion ou avec déconnexion de sécurité*	UT	440 Vac déconnexion
Caractéristique surtension temporaire N/PE (TOV HT) *Sans déconnexion ou avec déconnexion de sécurité*	UT	1200 V/300A/200 ms déconnexion
Courant résiduel *Courant de fuite à la Terre*	Ipe	Aucun
Courant de décharge nominal *15 chocs en onde 8/20 µs*	In	5 kA
Courant de décharge maximal *Tenue max. en onde 8/20 µs par pole*	Imax	15 kA
Courant de décharge maximal total *Tenue max. totale en onde 8/20 µs*	Imax Total	20 kA
Test Onde combinée (IEC 61643-11) *Test de classe III : 1.2/50µs - 8/20µs*	Uoc	10 kV / 5 kA
Tenue surge IEEE C62.41.1		10 kV / 10 kA
Mode(s) de protection		Mode Commun / Mode Différentiel
Niveau de protection *Suivant catégorie d'essai C3 de l'IEC 61643-21 - Ligne/Ligne*	Up	1 kV
Niveau de protection *Suivant catégorie d'essai C3 de IEC61643-21 - Ligne/PE*	Up	1.5 kV
Courant de court-circuit admissible	Isccr	10 000 A
Caractéristiques Mécaniques		
Technologie		MOV + GDT
Raccordement au réseau		Bornier vis 2.5 mm² max. Conducteur terre 2 mm² - long. 60 cm
Montage		Rail DIN symétrique 35 mm (EN 60715)
Matière boîtier		Thermoplastique UL94 V-0
Température de fonctionnement	Tu	-40/+85°C
Indice de protection		IP20
Mise hors service de sécurité		Déconnexion du réseau AC
Indicateur de fin de vie		LED verte OFF et coupure réseau AC
Indicateur de tension/fonctionnement		Indicateur vert
Télésignalisation		Non
Dimensions		Voir schéma
Poids		0.073 kg
Déconnecteurs associés		
Déconnecteur thermique		Interne
Disjoncteur différentiel de l'installation (si existant)		Type 'S' ou retardé
Normes		
Conformité aux normes		NF EN 61643-11 / IEC 61643-11
Code article		
355973		