Boîtier parafoudre basse tension Type 2+3 - Compact

MSB10-31-230

- Parafoudre BT Type 2 et 3
- Compact
- Fixation murale ou platine
- Indicateur de déconnexion
- IP65

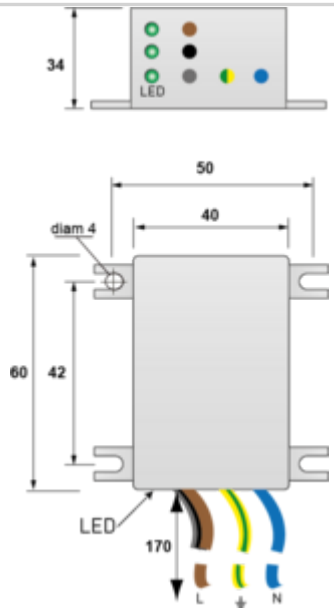

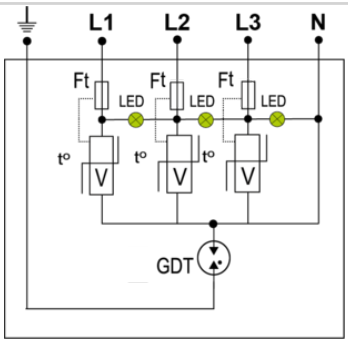

V : Varistance
GSG : Eclateur spécifique
LED : Indicateur de déconnexion
Ft : Fusible thermique
t° : Système de déconnexion thermique

Caractéristiques Électriques		
Type de parafoudre		2+3
Réseau		230/400 Vac Triphasé + N
Régime de neutre		TT-TN
Tension nominale de ligne	Un	230/400 Vac
Tension AC max. de fonctionnement	Uc	255 Vac
Caractéristique surtension temporaire (TOV) 5 sec. *Sans déconnexion*	UT	335 Vac tenue
Caractéristique surtension temporaire (TOV) 120 mn *Sans déconnexion ou avec déconnexion de sécurité*	UT	440 Vac déconnexion
Courant de suite	If	Aucun
Courant de décharge nominal *15 chocs en onde 8/20 µs*	In	5 kA
Courant de décharge maximal *Tenue max. en onde 8/20 µs par pole*	Imax	10 kA
Test Onde combinée (IEC 61643-11) *Test de classe III : 1.2/50µs - 8/20µs*	Uoc	6 kV
Tenue surge IEEE C62.41.1		10 kV / 10 kA
Mode(s) de protection		Mode Commun / Mode Différentiel
Niveau de protection L/N *@ In (8/20µs)*	Up L/N	1.5 kV
Niveau de protection L/PE *@ In (8/20µs)*	Up L/PE	1.5 kV
Courant de court-circuit admissible	Isccr	10 000 A
Caractéristiques Mécaniques		
Technologie		MOV + GDT
Raccordement au réseau		Fils
Montage		Mural ou platine
Matière boîtier		Thermoplastique UL94 V-0
Température de fonctionnement	Tu	-40/+85°C
Indice de protection		IP65
Mise hors service de sécurité		Déconnexion du réseau AC
Indicateur de fin de vie		3 LEDs verte OFF
Indicateur de tension/fonctionnement		3 Leds verte ON
Dimensions		Voir schéma
Poids		0.105 kg
Déconnecteurs associés		
Déconnecteur thermique		Interne
Disjoncteur différentiel de l'installation (si existant)		Type 'S' ou retardé
Normes		
Conformité aux normes		IEC 61643-11 / NF EN 61643-11 / UL1449 ed.5
Certification		
Code article		
561223		